

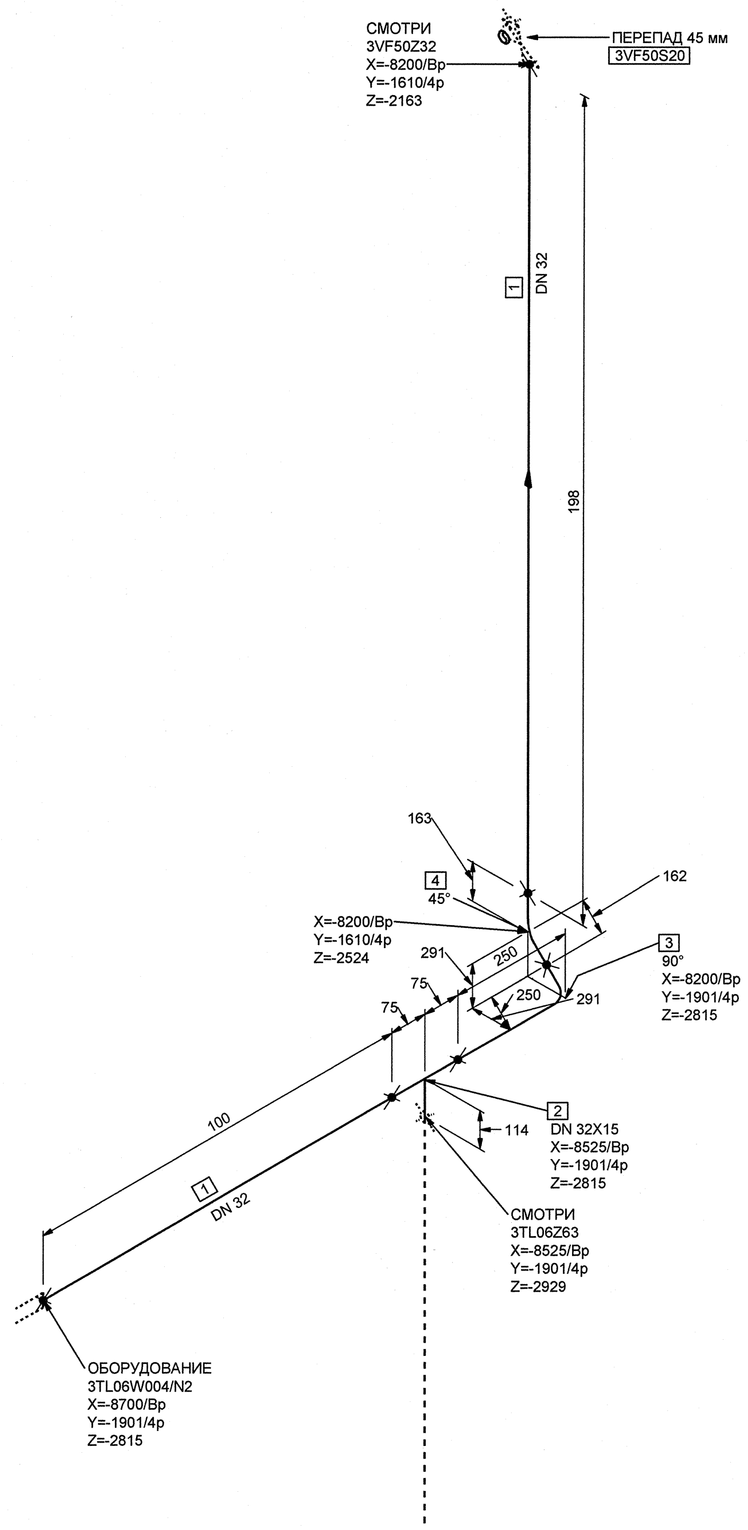

МОНТАЖНЫЕ ЭЛЕМЕНТЫ

ПОЗ	НАИМЕНОВАНИЕ	КОЛ	МАТЕРИАЛ	МАССА ЕД-ЦЫ, КГ
1	ОСТ 34-42-658-84 ТРУБА 38х2	0.298 М	20ТУ 14-3-190-2004	1.78
2	08 ОСТ 34-42-674-84 ТРОЙНИК ПЕРЕХОДНЫЙ 32х15х4	1	СБОРНЫЙ	0.45
3	ОСТ 34-42-661-84 ОТВОД 90° 38х2.0-100х100-436-4	1	20ТУ 14-3-190-2004	0.78
4	ОСТ 34-42-661-84 ОТВОД 45° 38х2.0-100х100-318-4	1	20ТУ 14-3-190-2004	0.57

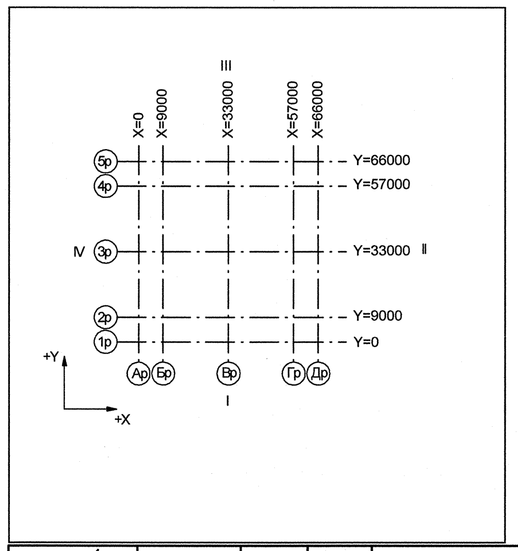

Номер трубопровода - IV
Подведомственность - ПБ 03-585-03
Категория трубопровода по ПБ 03-585-03 - V В
Класс безопасности по НП-001-97 - 4
Категория сейсмостойкости по НП-031-01 - III
Рабочие параметры: Рр= 0.58 МПа, tр=45°С
Параметры гидроиспытания: Рг=0.76 МПа, t не менее 5°С
Среда- Техническая воды группы А

3TG11201_01		3	DN 100	Z+ 2700 X+ 175 Y- 2775		3TG11W01/N1				S8 3TG11Y01/PT-997				3TG11J01/ТГ-235
Код блока	Трубопроводы проектируемые	Позиция детали	Условный проход	Координаты элементов в здании		Код оборудования/ Номер патрубка	Шов заводской	Шов монтажный	Резьбовое соединение	Позиция опоры Код опоры / код проходки	Направление среды	Переход	Штуцер	Код герметичной проходки/ код проходки

Инв. N подл. R3.00138.1.0.11 | Подп. и дата | Взам. инв. N | ДОПОЛНИТЕЛЬНЫЕ ПОДПИСИ | ДОПОЛНИТЕЛЬНЫЕ ПОДПИСИ

АРХИВНЫЙ ЭКЗЕМПЛЯР

Изм.	Кол.уч.	Лист	№ док.	Подпись	Дата
Инж.1к.		Куланова			20.07
Пров.вед.инж.		Веренцова			20.07
Пров.нач.гр.		Жук			20.07
Н.контр.		Краснояров			20.07

Инв. № подл. R3.00138.1.0.11
Лист 197

R3.VF10.3072.011.02.00.168

Ростовская АЭС Блок 3

Реакторное отделение
Негерметичная часть
Трубопроводы технической воды
группы "А".Обвязка вентустановок

Стадия	Лист	Листов
Р	1	1

Изометрический чертеж
3VF50Z31

ОАО "НИАЭП"
2011

Формат А1